NOMBRE	MATERIAL	Cantidad	TERMICO	OBSERVACIONES
	SUS304			

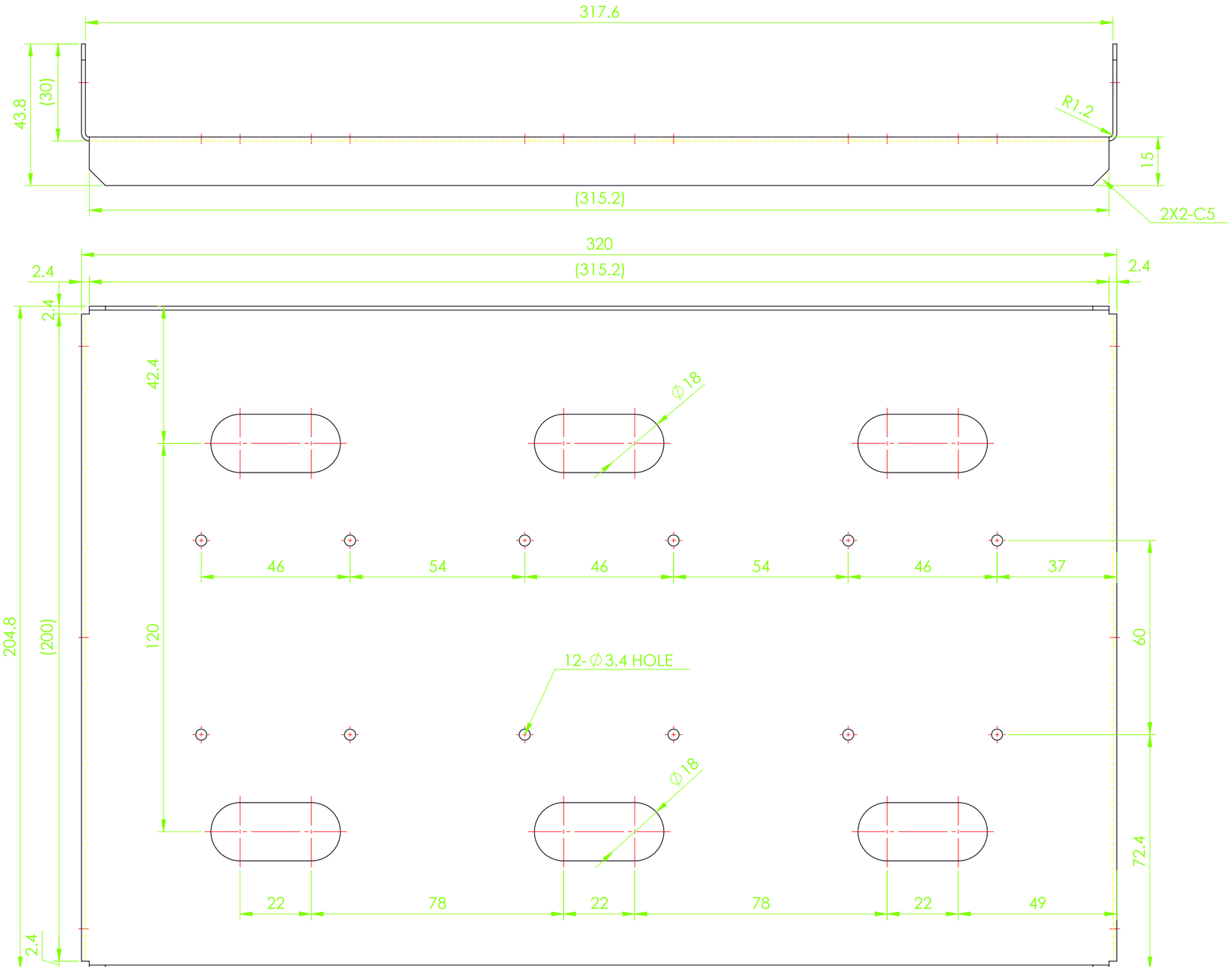

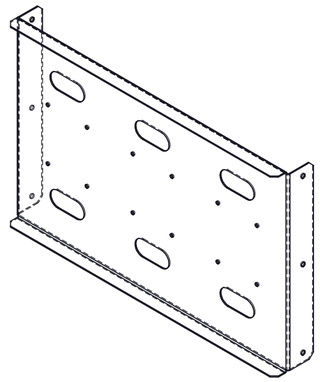

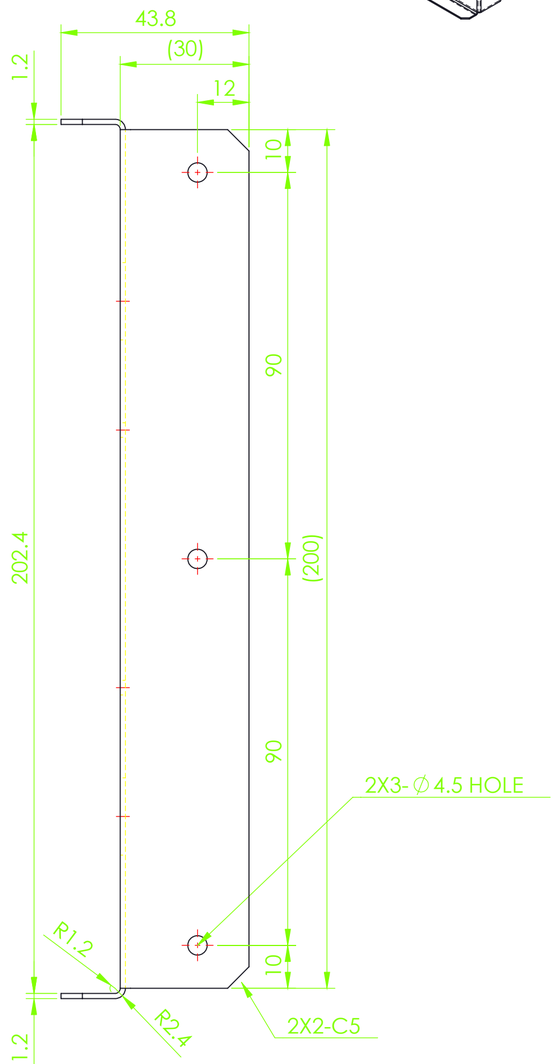

NOTAS

-MATERIAL: ACERO INOX 304 UTILIZAR LAMINA CALIBRE 18

- Tratamiento de superficie:Ninguno
- Tratamiento térmico : Ninguno
- Remover rebabas

Diseño	Redacción	Aprobado	Proyecto	
Fecha aprobado		Unidades		
		mm		
Escala	1:2	Notaciones A4	Dibujo No	B030AA-SS